KOGLER

KRANTECHNIK GMBH

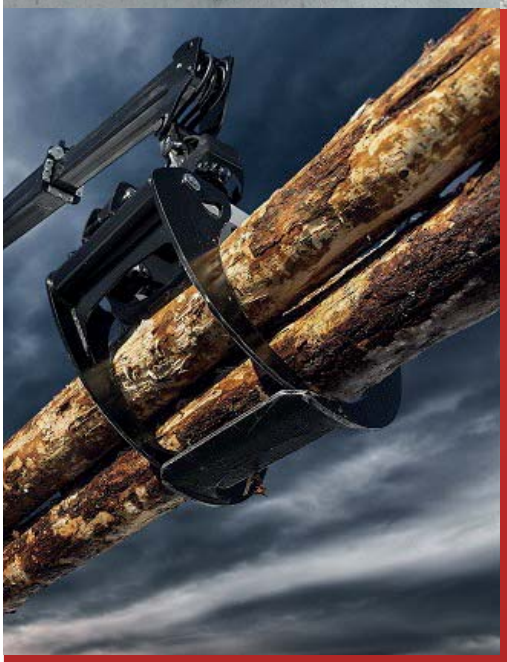

# I. GREIFER

## Zweischalengreifer

(Premium Line) KM 602
(Premium Line) KM 622
BO
BMO

## Holzgreifer

(Cranab) CR, CRX, CE, CI
(Cranab) Greifersäge GSK
(PENZ) L
TM

## Mehrschalengreifer

PFO

## Formteilgreifer

KM 932 MB

Alle Angaben ohne Gewähr.
Irrtümer und Änderungen vorbehalten.

# KM 602

## Zweischalengreifer mit liegendem Zylinder

★★★★★ PREMIUM LINE

**DER KM 602 IST EIN ROBUSTER SCHÜTTGUTGREIFER FÜR GREIFARBEITEN MIT HOHER UMSCHLAGSLEISTUNG – ZUM LADEN VON ERDAUSHUB, BAUSCHUTT UND SONSTIGEN SCHÜTTGÜTERN.**

- **Hohe Umschlagsleistung** durch zweckmässige Schalenform und weiten Abstand der Schalendrehpunkte (gutes Füllverhalten).
- **Kein Rückstand beim Ladegut**, da Schneidkanten im geöffneten Zustand senkrecht stehen und so das Ausräumen von Ecken z.B. in Güterwaggons ermöglichen.
- **Effiziente Konstruktion** durch die Kombination von Ausgleichmechanik und Zylinderschutz schont Kolbenstange und Dichtungen und spart Gewicht.
- **Lange Lebensdauer** durch belastungsgerecht geformte Verstärkungen der Greiferschalen, Versteifungsbleche im Schalenträger, Verwendung von Schneidkantenmaterial der Brinell-Härte 500 HB und grosszügig dimensionierte Lagerung.
- **Effizientes Arbeiten** durch hohe Schliesskraft (28 kN bei 26 MPa Betriebsdruck).

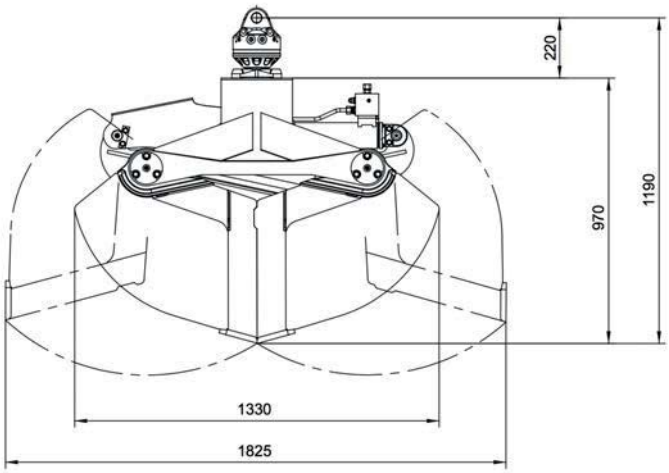


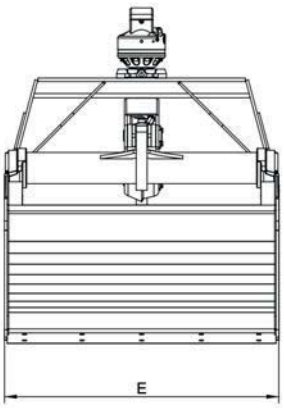


| Modell | Nenninhalt (l) | Baubreite E (mm) | Öffnungsweite (mm) | opt. Anzahl Zähne | Gewicht (kg) | Schliess-kraft (kN) | Traglast (kg) |
|---|---|---|---|---|---|---|---|
| **KM 602-300** | 300 | 500 | 1830 | 5 | 420 | 28 | 3000 |
| **KM 602-400** | 400 | 800 | 1830 | 9 | 450 | 28 | 3000 |
| **KM 602-500** | 500 | 1000 | 1830 | 9 | 465 | 28 | 3000 |
| **KM 602-650** | 650 | 1200 | 1830 | 9 | 480 | 28 | 3000 |
| **KM 602-1000** | 1000 | 1200 | 2190 | 9 | 595 | 23 | 3000 |

Alle Angaben ohne Gewähr.
Irrtümer und Änderungen vorbehalten.

# KM 622 Zweischalengreifer mit liegendem Zylinder und schmalem Schalenträger

★★★★★ PREMIUM LINE

**DER KM 622 KANN ALS SCHÜTTGUTGREIFER MIT SCHMALEM SCHALENTRÄGER UMSCHLAGARBEITEN EFFIZIENT ERFÜLLEN.**

- **Gute Zugänglichkeit der Schalen** aufgrund des schmalen Schalenträgers.
- Ermöglicht die problemlose, **seitliche Befüllung von Hand.**
- **Kein Rückstand beim Ladegut,** da Schneidkanten im geöffneten Zustand senkrecht stehen und so das **Ausräumen von Ecken** z.B. in Güterwaggons ermöglichen.
- **Effiziente Konstruktion** durch die Kombination von Ausgleichsmechanik und Zylinderschutz schont Kolbenstange und Dichtungen und spart Gewicht. Der schmale, verwindungssteife Schalenträger ermöglicht das geringe Gewicht des Greifers.
- **Lange Lebensdauer** durch belastungsgerecht geformte Verstärkungen der Greiferschalen, Versteifungsbleche im Schalenträger, Verwendung von Schneidkantenmaterial der Brinell-Härte 500 HB und grosszügig dimensionierte Lagerung.
- Effizientes Arbeiten durch **hohe Schliesskraft** (20 kN bei 26 MPa Betriebsdruck).

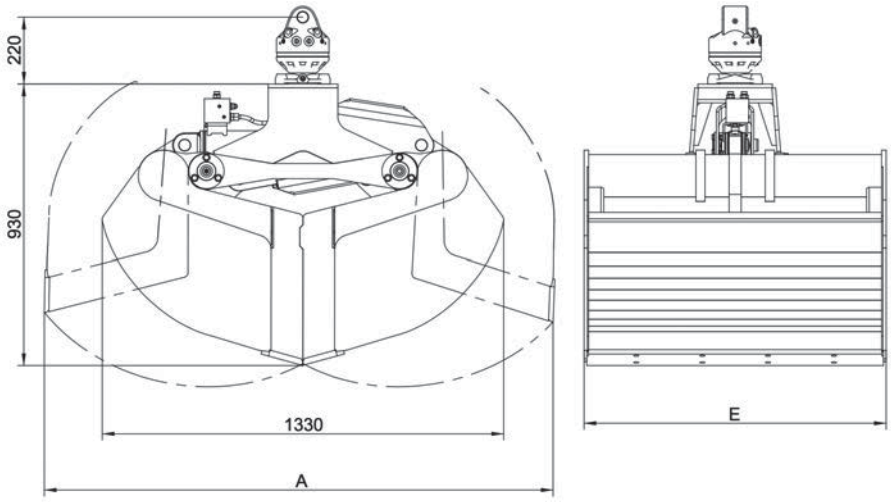


| Modell | Nenninhalt (l) | Baubreite E (mm) | Öffnungs-weite (mm) | opt. Anzahl Zähne | Gewicht (kg) | Schliess-kraft (kN) | Traglast (kg) |
|---|---|---|---|---|---|---|---|
| **KM 622-300** | 300 | 640 | 1670 | 5 | 315 | 20 | 3000 |
| **KM 622-400** | 400 | 800 | 1670 | 9 | 345 | 20 | 3000 |
| **KM 622-500** | 500 | 1000 | 1670 | 9 | 370 | 20 | 3000 |

Alle Angaben ohne Gewähr.
Irrtümer und Änderungen vorbehalten.

# BO Zweischalengreifer mit liegendem Zylinder

- Die BO-Serie besteht aus Zweischalengreifern mit liegendem Zylinder. Sie werden für die Verladung von verschiedensten Materialen am **Bau** oder bei **landwirtschaftliche Arbeiten** verwendet.

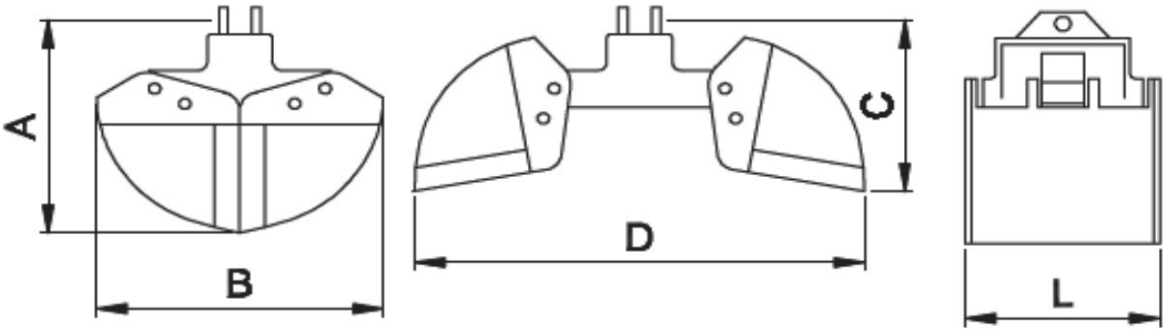


| Modell | Inhalt (l) | Gewicht (kg) | Tragkraft (kg) | Öl (l/min) | Max Druck (bar) | A (mm) | B (mm) | C (mm) | D (mm) | L (mm) | Ton | kg |
|---|---|---|---|---|---|---|---|---|---|---|---|---|
| **BO 40** | 125 | 140 | | | 200 | 670 | 830 | 530 | 1200 | 430 | | |
| **BO 50** | 150 | 150 | | | 200 | 670 | 830 | 530 | 1200 | 530 | | |
| **BO 60** | 175 | 160 | | | 200 | 670 | 830 | 530 | 1200 | 630 | | |
| **BO 70** | 200 | 190 | | | 200 | 670 | 830 | 530 | 1200 | 730 | | |
| **BO 80** | 225 | 200 | | | 200 | 670 | 830 | 530 | 1200 | 830 | | |
| **BO 800** | 310 | 240 | 2000 | 20 | 200 | 900 | 1030 | 700 | 1350 | 840 | 5-7 | 700 |
| **BO 1000** | 400 | 265 | 2000 | 20 | 200 | 900 | 1030 | 700 | 1350 | 1040 | 5-7 | 700 |
| **BO 1000/M** | 500 | 310 | 2000 | 20 | 200 | 870 | 1140 | 640 | 1640 | 1040 | 5-7 | 700 |

Alle Angaben ohne Gewähr.
Irrtümer und Änderungen vorbehalten.

# BMO/L Schüttgutgreifer mit liegendem Zylinder

**BMO/L, DER TRADITIONELLE ZWEISCHALENGREIFER FÜR DEN LADEKRAN. DURCH DIE KOMPAKTE FORM IST DIESER GREIFER BESONDERS ZUM ANBAU AN LADEKRÄNE GEEIGNET, BEI DENEN DIE AUSSENMAßE SEHR WICHTIG SIND.**

- **Zuverlässigkeit und Stärke**
  Die Hydraulikanlage der Zweischalengreifer der Serie BMO/L ist von der Struktur sehr gut geschützt.
- **Grabzähne**
  Die Schneidkanten sind bereits mit Bohrungen für Grabzähne ausgeführt. Optional lassen sich nach Kundenwunsch auch Schraubzähne anbringen.
- **Drehungsanlage**
  Die Innerseite ist mit einer Drehvorrichtung ausgerüstet (Anschlag bei 250°) - manuell und hydraulisch zu betätigen.
- **Serienmäßiges Sicherheitsventil**
  Die Schalen des Greifers werden durch einen doppeltwirkenden Hydraulikzylinder, der mit Sicherheitsventil ausgerüstet ist, angesteuert - Öffnen und Schließen läuft synchron.
- **Fertigungsqualität**
  Die Bauteile des BMO/L Zweischalengreifers werden aus extrahochfestem Konstruktionsstahl (WELDOX oder DOMEX) hergestellt. Die Verschleißteile, wie z. B. die Schneiden bestehen aus hochfestem Feinkornstahl.

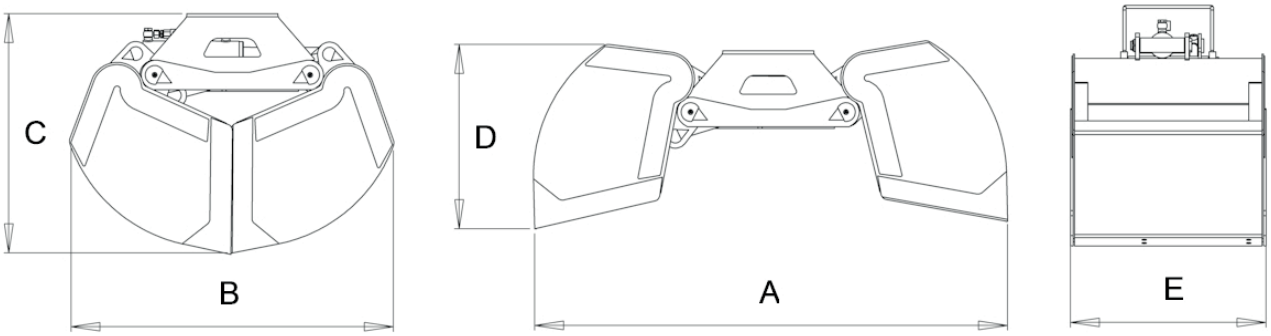


| Modell | Inhalt (l) | Gewicht (kg) | Tragkraft (kg) | Max. Druck (bar) | A (mm) | B (mm) | C (mm) | D (mm) | E (mm) |
|---|---|---|---|---|---|---|---|---|---|
| **BMO - 300/L** | 300 | 314 | 1500 | 250 | 1800 | 1210 | 870 | 640 | 600 |
| **BMO - 400/L** | 400 | 322 | 1500 | 250 | 1800 | 1210 | 870 | 640 | 700 |
| **BMO - 500/L** | 500 | 330 | 1500 | 250 | 1800 | 1210 | 870 | 640 | 800 |

Alle Angaben ohne Gewähr.
Irrtümer und Änderungen vorbehalten.

# CR Holzgreifer für Rundholz

- **Eines der wichtigsten Leistungsmerkmale eines Greifers ist, wie er das Holz einrollt wenn er geschlossen wird.** Unsere Greiferklauen sind so gestaltet, dass das Holz sich reibungslos gegen die Unterseite des Kastens einrollt ohne sich zu verhaken oder in der Bewegung stecken zu bleiben.

- **Beim Aufnehmen vom Boden ist es wichtig, dass die Klauen sich nicht in den Boden eingraben und Moos und Erde mit aufnehmen.** Geometrie und Design der Klauenspitzen sorgen dafür, dass Sie den Greifer schließen und das Holz aufnehmen können, ohne mit den Klauen in die Erde einzudringen.

- **Es ist wichtig, dass der Greifer in einen Holzstapel eindringen kann, ohne das Holz zu beschädigen.** Die Gestaltung unserer Klauenspitzen, und die Kraft im Zylinder der Greifer gewährleisten, dass sie das Holz leicht aus einem Holzstapel oder aus ihrer eigenen Last heraus greifen können.

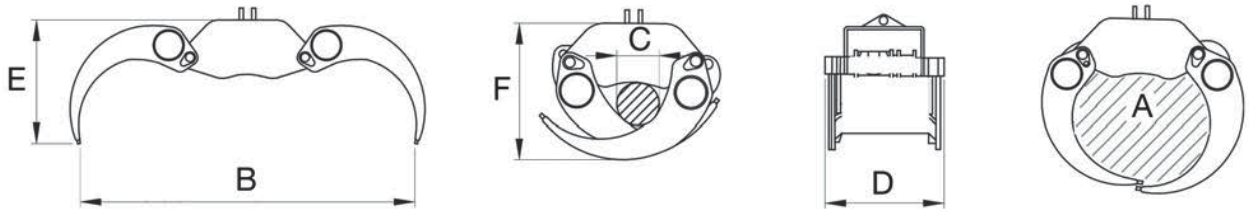


| | | | | | | | | | Spitzen-kraft bei: | | | |
|---|---|---|---|---|---|---|---|---|---|---|---|---|
| **Modell** | **Max. Arbeits-druck (bar)** | **Gewicht (kg)** | **A (m2)** | **B (mm)** | **C (mm)** | **D (mm)** | **E (mm)** | **F (mm)** | **Max. Greifweite (kp)** | **Spitze an Spitze (kp)** | **Max. zulässige Last (kg)** | **Expander-zapfen** |
| **CR200** | 190 | 115 | 0,19 | 1290 | 82 | 341 | 704 | 781 | 730 | 920 | 2000 | Nein |
| **CR250** | 235 | 170 | 0,23 | 1443 | 57 | 456 | 780 | 862 | 1018 | 1232 | 3500 | Ja |
| **CR280** | 235 | 200 | 0,26 | 1500 | 90 | 456 | 784 | 886 | 1059 | 1242 | 3500 | Ja |
| **CR360** | 235 | 270 | 0,33 | 1820 | 124 | 520 | 801 | 990 | 1440 | 1590 | 5000 | Ja |
| **CR360 HD** | 235 | 340 | 0,33 | 1816 | 124 | 576 | 802 | 975 | 1440 | 1590 | 7000 | Ja |
| **CR400** | 235 | 295 | 0,4 | 1980 | 129 | 520 | 885 | 1066 | 1752 | 1965 | 5500 | Ja |
| **CR400 HD** | 235 | 375 | 0,4 | 1980 | 129 | 576 | 885 | 1066 | 1750 | 1960 | 7000 | Ja |

Alle Angaben ohne Gewähr.
Irrtümer und Änderungen vorbehalten.

# CRX Holzgreifer

- **Die X-Greifer** setzen neue Maßstäbe bei der Produktivität. Sie wurden entwickelt, um die guten Eigenschaften der Standardgreifer weiter zu verbessern. Ihre Klauenspitze erleichtert Sortieren und Aufgreifen sowie das Eindringen in den Holzstapel beim Be- und Entladen.

- Die **HD-Greifer** sind für große Kräne und schwere Hublasten ausgelegt. Kasten und Klauen bieten mehr Materialstärke, größere Zapfendurchmesser und massivere Durchführungen mit Dichtungen.

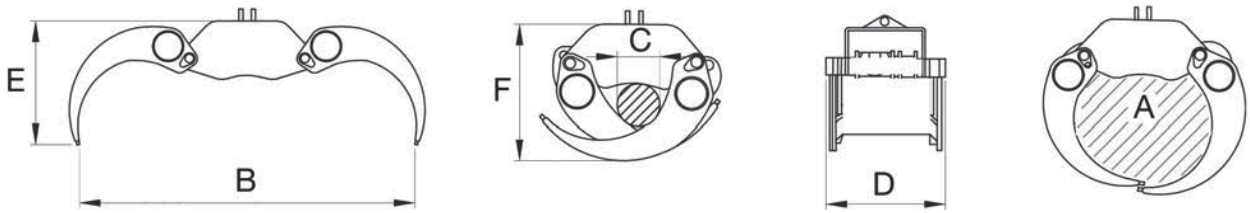


| | | | | | | | | | Spitzenkraft bei: | | | |
|---|---|---|---|---|---|---|---|---|---|---|---|---|
| **Modell** | **Max. Arbeitsdruck (bar)** | **Gewicht (kg)** | **A (m2)** | **B (mm)** | **C (mm)** | **D (mm)** | **E (mm)** | **F (mm)** | **Max. Greifweite (kp)** | **Spitze an Spitze (kp)** | **Max. zulässige Last (kg)** | **Expander zapfen** |
| **CR280X** | 235 | 200 | 0,26 | 1500 | 90 | 456 | 784 | 886 | 1059 | 1242 | 3500 | Ja |
| **CR360X** | 235 | 270 | 0,33 | 1820 | 124 | 520 | 801 | 990 | 1440 | 1590 | 5000 | Ja |
| **CR360 HDX** | 235 | 340 | 0,33 | 1816 | 124 | 576 | 802 | 975 | 1440 | 1590 | 7000 | Ja |
| **CR400X** | 235 | 295 | 0,4 | 1980 | 129 | 520 | 885 | 1066 | 1752 | 1965 | 5500 | Ja |

Alle Angaben ohne Gewähr.
Irrtümer und Änderungen vorbehalten.

# CE Holzgreifer für Energieholz

- **Eine der wichtigsten Funktionen eines Energieholzgreifers ist es, wie er das Stückgut einrollt wenn er geschlossen wird.** Die Greiferklauen sind so gestaltet, dass das Holz sich reibungslos gegen die Unterseite des Kastens klemmt ohne sich zu verhaken oder in der Bewegung stecken zu bleiben.

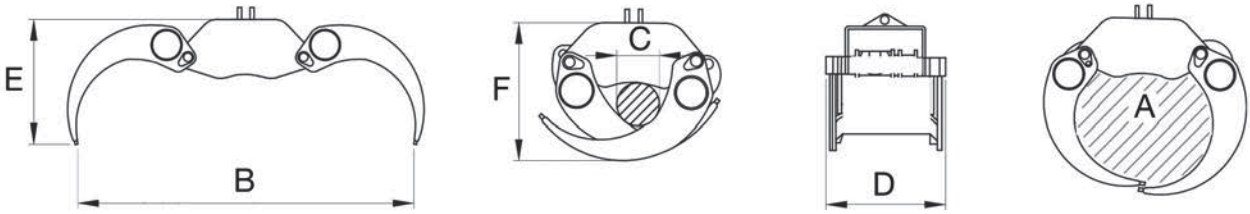


| | | | | | | | | | Spitzenkraft bei: | | | |
|---|---|---|---|---|---|---|---|---|---|---|---|---|
| **Modell** | **Max. Arbeitsdruck (bar)** | **Gewicht (kg)** | **A (m2)** | **B (mm)** | **C (mm)** | **D (mm)** | **E (mm)** | **F (mm)** | **Max. Greifweite (kp)** | **Spitze an Spitze (kp)** | **Max. zulässige Last (kg)** | **Expander zapfen** |
| **CE250** | 235 | 185 | 0,23 | 1443 | 57 | 456 | 780 | 862 | 1018 | 1232 | 3500 | Ja |
| **CE2 - K3** | 230 | 167 | 0,24 | 1255 | 90 | 412 | 821 | 856 | 1240 | 1470 | 3500 | Ja |
| **CE280** | 235 | 225 | 0,25 | 1500 | 90 | 460 | 780 | 880 | 1060 | 1240 | 3500 | Ja |
| **CE360** | 235 | 295 | 0,3 | 1820 | 124 | 550 | 755 | 955 | 1440 | 1590 | 5000 | Ja |

Alle Angaben ohne Gewähr.
Irrtümer und Änderungen vorbehalten.

# CI Holzgreifer für Einzelstämme

- **Beim Aufnehmen vom Boden ist es wichtig, dass die Klauen sich nicht in den Boden eingraben und Moos und Erde mit aufnehmen.** Die spezielle Geometrie der Klauenspitzen sorgt dafür, dass sie den Greifer erdfrei schließt. Der Greifer muss in einen Holzstapel eindringen, ohne das Holz zu beschädigen.

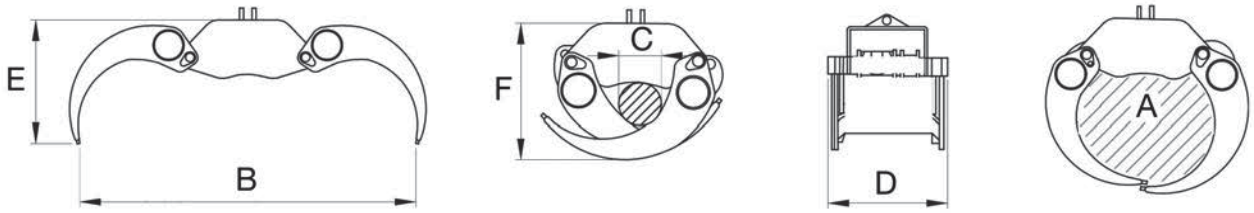


| | | | | | | | | | Spitzen-kraft bei: | | | |
|---|---|---|---|---|---|---|---|---|---|---|---|---|
| **Modell** | **Max. Arbeits-druck (bar)** | **Gewicht (kg)** | **A (m2)** | **B (mm)** | **C (mm)** | **D (mm)** | **E (mm)** | **F (mm)** | **Max. Greifweite (kp)** | **Spitze an Spitze (kp)** | **Max. zulässige Last (kg)** | **Expander-zapfen** |
| **CI160** | 230 | 163 | 0,14 | 1098 | 40 | 320 | 799 | 867 | 1190 | 1600 | 3500 | Ja |

Alle Angaben ohne Gewähr.
Irrtümer und Änderungen vorbehalten.

# GSK Greifersäge

- **Greifersägenkassetten, lieferbar für Greifer von CR/CE250 bis CR400 und mit Schwertlängen von 75–100 cm.**
- Das Spannen der Kette und der Sägeschwertrückführung erfolgt automatisch.
- Die Kette wird über einen separaten Schmieröltank geschmiert und die Ölmenge lässt sich leicht justieren.

| Modell | Gewicht ohne Rotator (kg) | Schwert länge (cm) | Max Sägedurch messer (cm) | Max. Belastung (kg) | Hubraum des Sägemotors | 14 ccm |
|---|---|---|---|---|---|---|
| GSK/CR250 | 275 | 75 | 48 | 3500 | Empfohlener Arbeitsdruck | 19–25 Mpa |
| GSK/CR280 (X) | 310 | 75 | 50 | 3500 | Empf. Durchflussmenge (min-max) | 80-100 l/min |
| GSK/CR360 (X) | 380 | 82 | 55 | 5000 | Sägeschwert | 75, 82, 90,100 cm |
| GSK/CR360HD (X) | 450 | 82 | 55 | 7000 | Kettenspannung | Auto |
| GSK/CR400 (X) | 405 | 90, 100 | 60,7 | 5500 | Kettenschmierung | Justierbar |
| GSK/CR400HD | 515 | 90, 100 | 60,7 | 7000 | Öltank | Separat |
| GSK/CE280 | 335 | 75 | 50 | 3500 | Sägeschwertrücklauf | Auto |
| GSK/CE360 | 405 | 82 | 55 | 5000 | Gewicht Sägekassette inkl. Adapter | 110 kg |

Alle Angaben ohne Gewähr.
Irrtümer und Änderungen vorbehalten.

# L Holzgreifer

- Die Modelle der PENZ L-Klasse sind Spezialisten. **Verlässlich und unvergleichbar verladen sie Langholz selbst über eine Länge von 25 Metern.** Sie sind Produkte, die sich durch hochwertige Materialien, einzigartige Veredelungsschritte und leichte Handhabung auszeichnen.

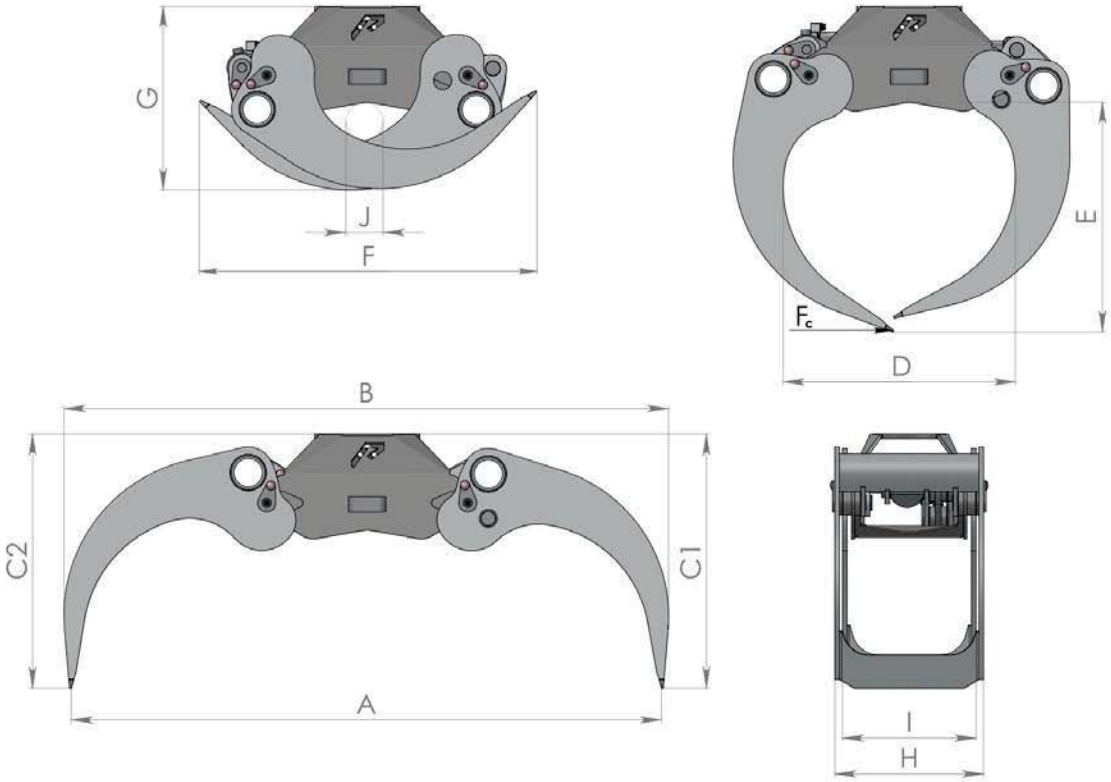


| Modell | Belastbarkeit (kg) | Gewicht (kg) | max. Betr. druck (bar) | Schließkraft Fc (kN) | Greiferfläche (m²) | A (mm) | B (mm) | C1 (mm) | D (mm) | E (mm) | F (mm) | H (mm) | I (mm) | J (mm) |
|---|---|---|---|---|---|---|---|---|---|---|---|---|---|---|
| **L30** | 4000 | 130 | 230 | 11 | 0,3 | 1513 | 1645 | 688 | 710 | 579 | 825 | 383 | 339 | 147 |
| **L47** | 5000 | 245 | 230 | 20 | 0,45 | 1966 | 2014 | 849 | 773 | 767 | 1125 | 495 | 445 | 124 |
| **L52** | 5000 | 245 | 230 | 19 | 0,5 | 1927 | 2052 | 807 | 867 | 715 | 1038 | 510 | 450 | 203 |

Alle Angaben ohne Gewähr.
Irrtümer und Änderungen vorbehalten.

# TM Holzgreifer

- Die Holzgreifer der TM Serie werden im Bereich von **Land-/Forstwirtschaft und in der Müllverwertung** verwendet.

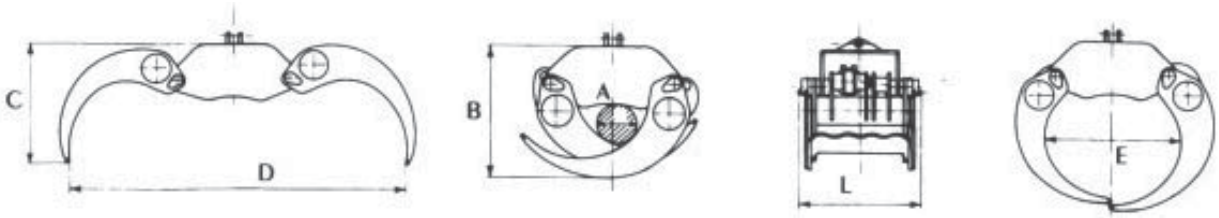


| Modell | Gewicht (kg) | Fläche (m2) | Tragkraft (kg) | Druck (bar) | A (mm) | B (mm) | C (mm) | D (mm) | L (mm) | E (mm) |
|---|---|---|---|---|---|---|---|---|---|---|
| **TM 520** | 90 | 0,2 | 1500 | 250 | 90 | 480 | 620 | 1080 | 330 | 480 |
| **TM 530** | 115 | 0,25 | 2000 | 250 | 100 | 550 | 730 | 1300 | 380 | 580 |

Alle Angaben ohne Gewähr.
Irrtümer und Änderungen vorbehalten.

# PFO Kompakter Mehrschalengreifer

- Dieser Greifer ist besonders geeignet zum Anbau an Ladekrane, bei denen die **Aussenmaße** sehr wichtig sind sowie für Anwendungen bei denen **Platzmangel** herrscht.

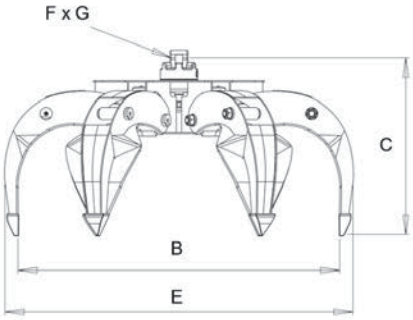


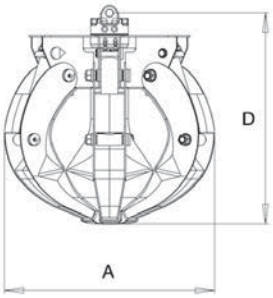


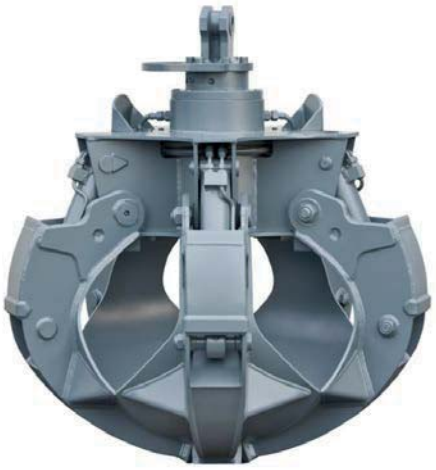

| Modell | Theeth (n) | Cap. (l) | Weigh t (Kg) | Max Load (daN) | Max, (bar) | A, (mm) | B, (mm) | C, (mm) | D, (mm) | E, (mm) | Ø FxG, (mm) |
|---|---|---|---|---|---|---|---|---|---|---|---|
| **PFO - 4/100** | 4 | 100 | 125 | 1000 | 220 | 750 | 1070 | 580 | 750 | 1200 | 25x30 |
| **PFO - 5/100** | 5 | 100 | 140 | 1500 | 220 | 750 | 1070 | 580 | 750 | 1200 | 25x30 |
| **PFO - 4/120** | 4 | 120 | 220 | 1500 | 220 | 850 | 1170 | 690 | 850 | 1350 | 30x60 |
| **PFO - 4/180** | 4 | 180 | 250 | 1500 | 220 | 920 | 1400 | 760 | 990 | 1570 | 30x60 |
| **PFO - 5/220** | 5 | 220 | 280 | 2000 | 220 | 970 | 1450 | 780 | 990 | 1600 | 30x60 |
| **PFO - 5/250** | 5 | 250 | 330 | 2500 | 220 | 1000 | 1430 | 750 | 920 | 1620 | 32x80 |
| **PFO - 6/270** | 6 | 270 | 400 | 3000 | 220 | 1020 | 1500 | 750 | 920 | 1650 | 32x80 |
| **PFO - 4/300** | 4 | 300 | 360 | 2500 | 220 | 1110 | 1600 | 850 | 1010 | 1750 | 32x80 |
| **PFO - 5/300** | 5 | 300 | 430 | 3000 | 220 | 1160 | 1600 | 850 | 1010 | 1750 | 32x80 |
| **PFO - 6/320** | 6 | 320 | 470 | 3000 | 220 | 1160 | 1720 | 950 | 1010 | 1870 | 32x80 |
| **PFO - 5/400** | 5 | 400 | 540 | 3000 | 220 | 1250 | 1860 | 870 | 1050 | 2010 | 35x80 |
| **PFO - 6/400** | 6 | 400 | 590 | 3000 | 220 | 1250 | 1860 | 870 | 1050 | 2010 | 35x80 |
| **PFO - 5/400-SR** | 5 | 400 | 600 | 3000 | 300 | 1250 | 1860 | 870 | 1050 | 2010 | 50x100 |
| **PFO - 6/400-SR** | 6 | 400 | 650 | 3000 | 300 | 1250 | 1860 | 870 | 1050 | 2010 | 50x100 |

Alle Angaben ohne Gewähr.
Irrtümer und Änderungen vorbehalten.

# PFO Mehrschalengreifer für Z-Kräne

- **Ideal für zusammenfaltbare Ladekrane.** Diese Serie ist so entwickelt worden, dass die dafür vorgesehenen Krane **kompakt innerhalb der Fahrzeugkontur** auch mit angebautem Greifer zusammenlegbar bleiben. Im täglichen Einsatz hat das große Vorteile: der Greifer **beansprucht keinen Platz auf der Ladefläche des LKW**.

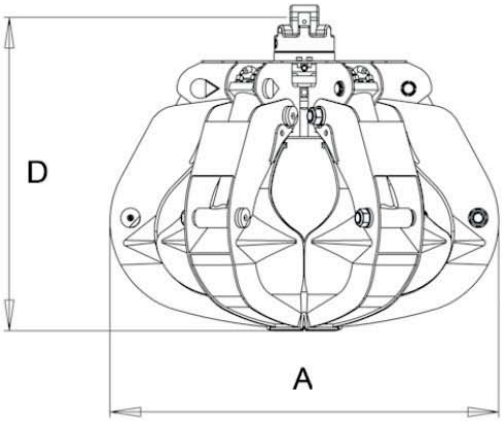


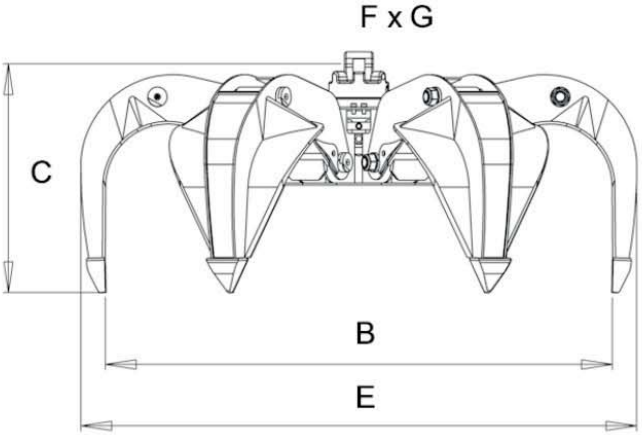


| Modell | Theeth (n) | Cap. (l) | Weight, (Kg) | Max Load (daN) | Max, (Bar) | A, (mm) | B, (mm) | C, (mm) | D, (mm) | E, (mm) | Ø FxG, (mm) |
|---|---|---|---|---|---|---|---|---|---|---|---|
| **PFO - 6/250** | 6 | 250 | 410 | 3000 | 220 | 1045 | 1430 | 715 | 920 | 1570 | 32x80 |
| **PFO - 6/280** | 6 | 280 | 430 | 3000 | 220 | 1120 | 1470 | 680 | 850 | 1590 | 32x80 |
| **PFO - 6/290 asym.** | 6 | 290 | 410 | 3000 | 220 | 1050 | 1500 | 750 | 920 | 1650 | 32x80 |
| **PFO - 6/310** | 6 | 310 | 450 | 3000 | 220 | 1200 | 1620 | 645 | 945 | 1760 | 32x80 |

Alle Angaben ohne Gewähr.
Irrtümer und Änderungen vorbehalten.

# KM 932 MB Formteilgreifer

**MIT DEM KM 932MB LASSEN SICH FAHRBAHNTEILER UND ANDERE GROSSFORMATIGE BETONELEMENTE BEQUEM UND WIRTSCHAFTLICH BEWEGEN – FÜR BAGGER VON 18T BIS 27T DIENSTGEWICHT .**

- **Effzienz**: Die Lasten werden automatisch durch die Zugkinematik geklemmt. Nach dem Absetzen der Last wird durch das Aufsetzen des Greifarmträgers die Klemmung aufgehoben. Dies bedeutet eine erhebliche Zeitersparnis gegenüber der Handhabung mit Tragegurten.
- **Sicherheit:** Die Last wird mit Greifbacken aus Diamant-Hartmetall festgehalten.
- **Vielseitigkeit:** Durch den grossen Greifbereich lassen sich die unterschiedlichsten Betonelemente versetzen.
- **Variabler Greifbereich:** Der Greifbereich ist durch das Versetzen von vier Bolzen verstellbar.

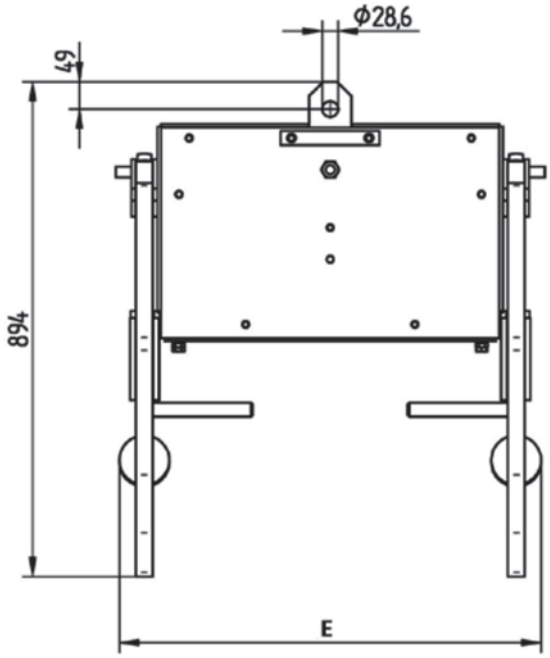


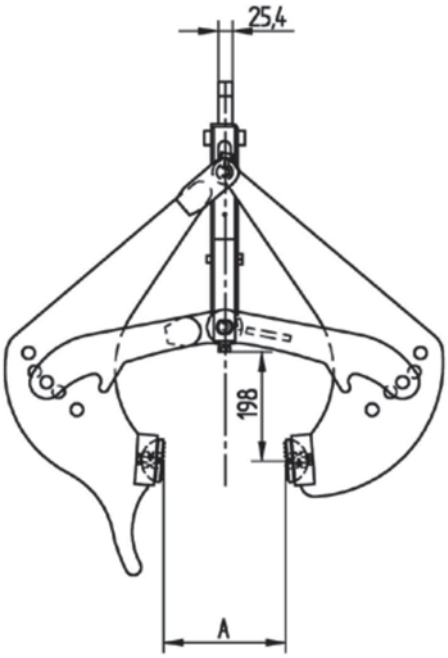


| Modell | Greiferbereich (mm) | Gewicht (kg) | Traglast (kg) |
|---|---|---|---|
| **KM 932 MB-6/10** | 120-305 | 180 | 6580 |
| **KM 932 MB-6/11** | 295-395 | 165 | 6580 |

Alle Angaben ohne Gewähr.
Irrtümer und Änderungen vorbehalten.

Cranab
TZ22

FASSI
F48S
FASSI
FASSI
FASSI